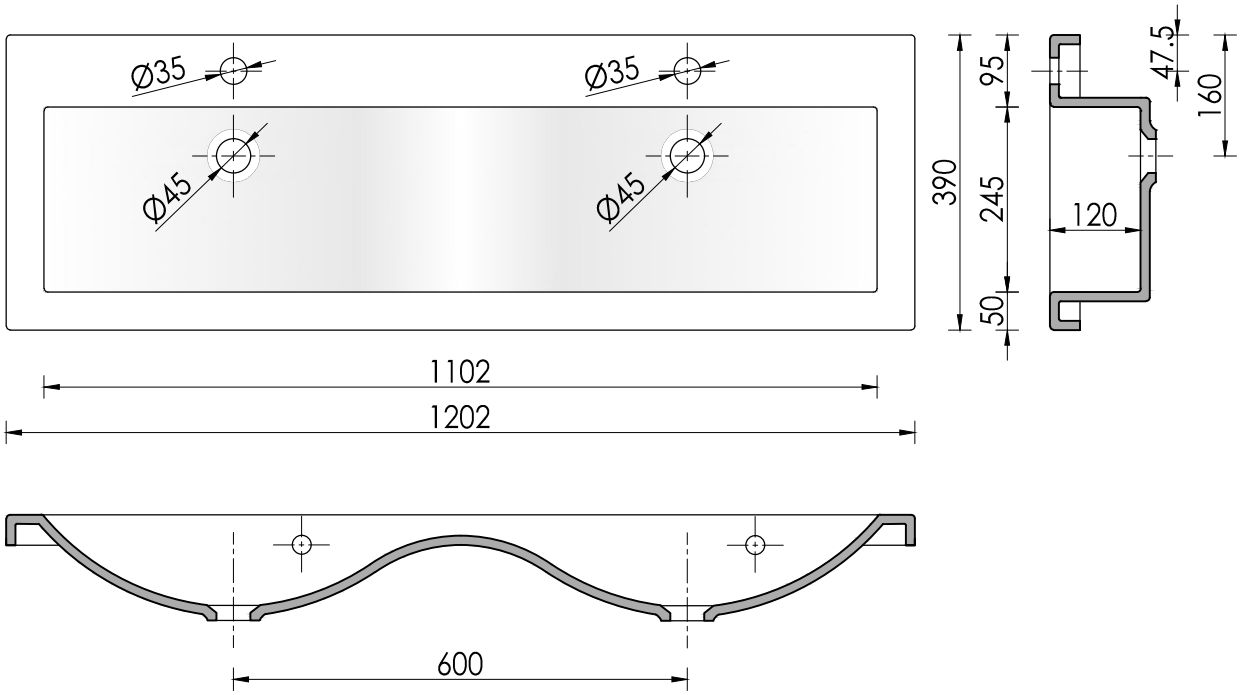
Ø35
Ø35
Ø45
Ø45
390
95
245
50
47.5
160
120
1102
1202
600