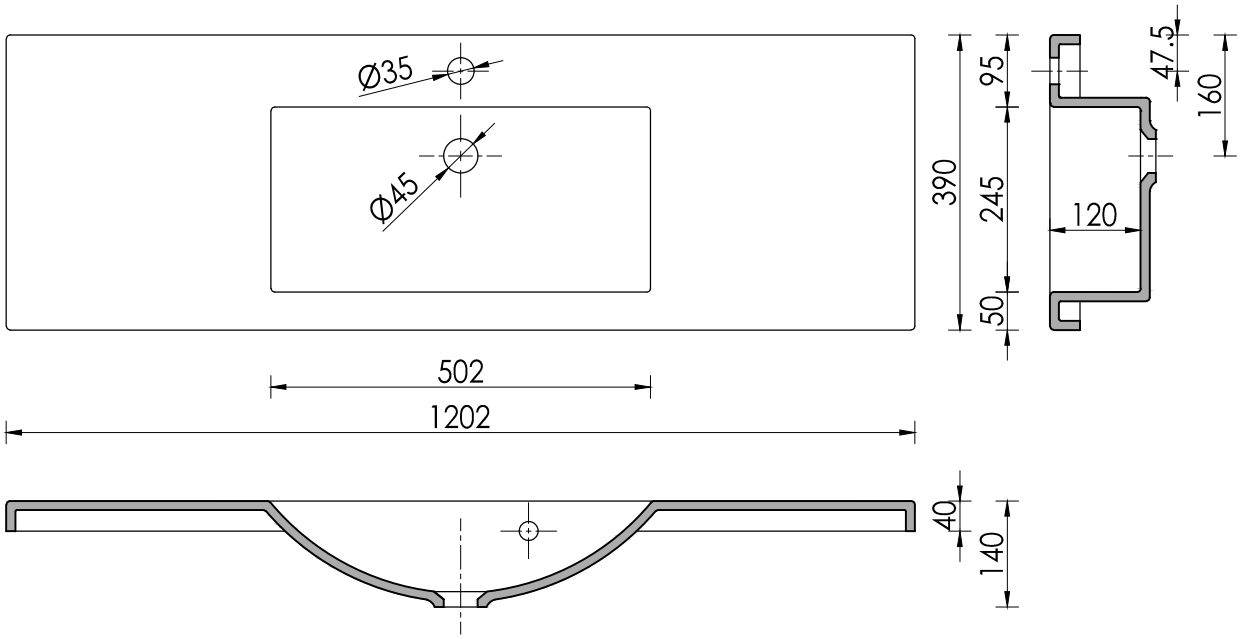
Ø35
Ø45
390
95
245
50
47.5
160
120
502
1202
40
140